Instalacja XV1700 wszystkie modele od 2004r.

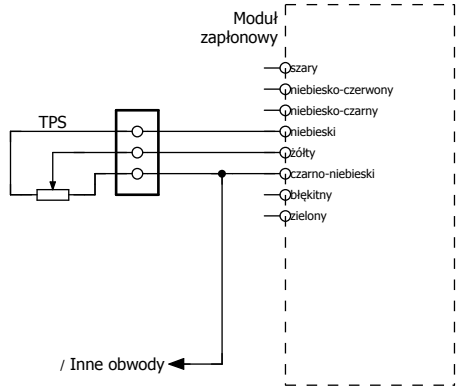

Rysunek 1

Napięcia w układzie z TPS'em podpiętym do instalacji Gaźnik HSR42 (TM42-6)

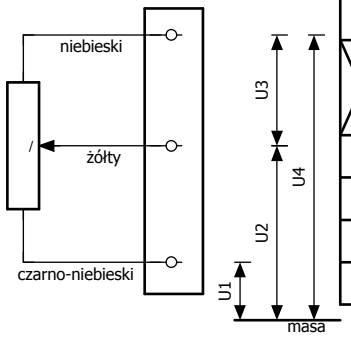

Zmiany napięć przy ruchu przepustnicy	zamknięta	1/3 otwarcia	2/3 otwarcia	pełne otwarcie
U1	0,01V	0,01V	0,01V	0,01V
U2	0,64V	1,78V	2,99V	3,45V
U3	4,28V	3,14V	1,93V	1,47V
U4	4,92V	4,92V	4,92V	4,92V

Rysunek 3

Wersja II

Napięcia w układzie z VOES podpiętym do instalacji Wersja II (Witt33)

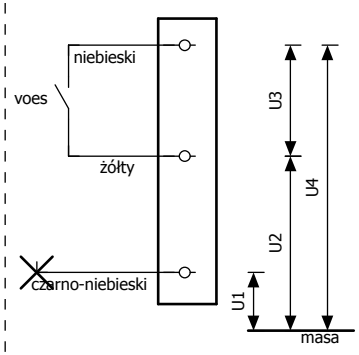

Zmiany napięć z VOES	spoczynek	podciśnienie
U1	0,01V	0,01V
U2	2,78V	4,91V
U3	2,14V	0V
U4	4,92V	4,92V

* Kontrolka "Check engine" - AKTYWNA! Sygnalizacja błędu!

Rysunek 5

Napięcia w układzie z TPS'em podpiętym do instalacji Gaźnik fabryczny

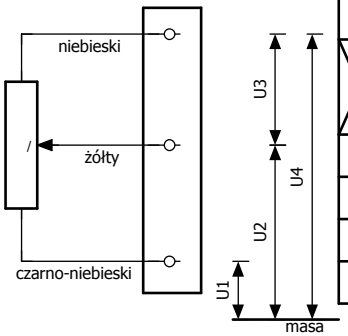

Zmiany napięć przy ruchu przepustnicy	zamknięta	1/3 otwarcia	2/3 otwarcia	pełne otwarcie
U1	0,01V	0,01V	0,01V	0,01V
U2	0,64V	1,78V	2,99V	4,19V
U3	4,28V	3,14V	1,93V	0,73V
U4	4,92V	4,92V	4,92V	4,92V

Rysunek 2

Wersja I

Napięcia w układzie z VOES podpiętym do instalacji Wersja I (Witt33)

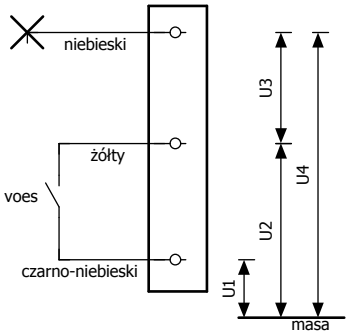

Zmiany napięć z VOES	spoczynek	podciśnienie
U1	0,01V	0,01V
U2	2,78V	0,08V
U3	x	x
U4	4,92V	4,92V

* Kontrolka "Check engine" - AKTYWNA! Sygnalizacja błędu!

Rysunek 4

Wersja III

Napięcia w układzie z VOES podpiętym do instalacji Wersja III (wg Witt33 rekomendowana)

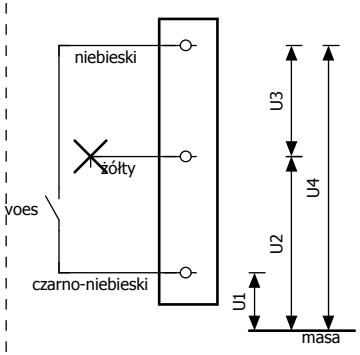

Zmiany napięć z VOES	spoczynek	podciśnienie
U1	0,01V	0,07V
U2	2,78V	2,78V
U3	x	x
U4	4,92V	0,08

* Kontrolka "Check engine" - AKTYWNA! Sygnalizacja błędu!

Rysunek 6

			Data	2014-07-24	EPLAN	EPLAN Software & Service GmbH & Co. KG				=	
			Edycja.	mwesolowski						+	
			Sprawdz		Szablon projektu ze strukturą oznaczeń IEC				IEC_tpl001		Arkusz 1
Zmiana	Data	Nazwa	Oryg		Rekompensata za	Zastąpiony przez					Arkusz 2

Napięcia w układzie z VOES podpiętym do instalacji
Wersja Wemara

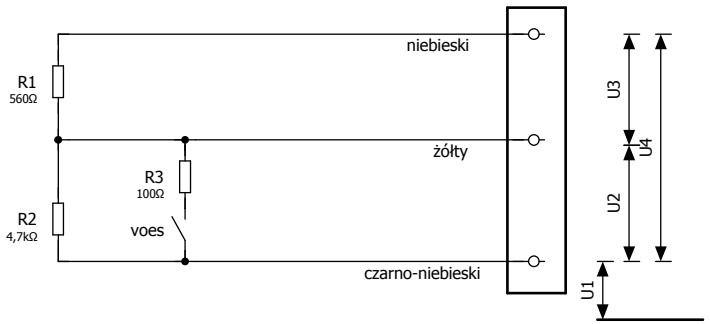

Zmiany napięć z VOES	spoczynek	podciśnienie
U1	0,01V	0,01V
U2	4,39V	0,73V
U3	0,53V	4,18V
U4	4,92V	4,91V

* Kontrolka "Check engine" - GAŚNIE! Tak jak przy podpiętym TPS.

Rysunek 7